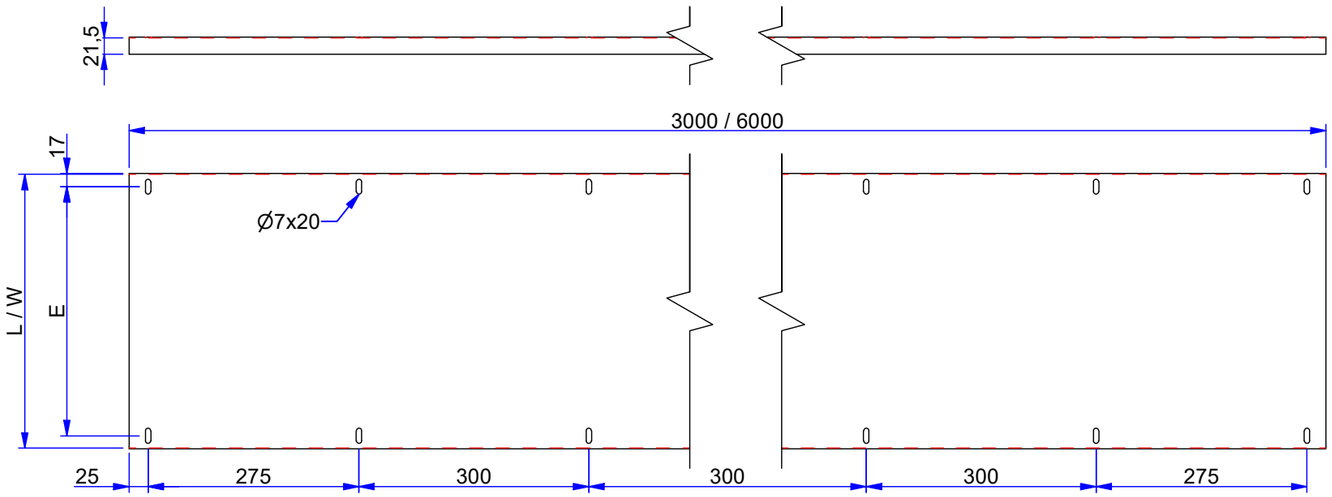

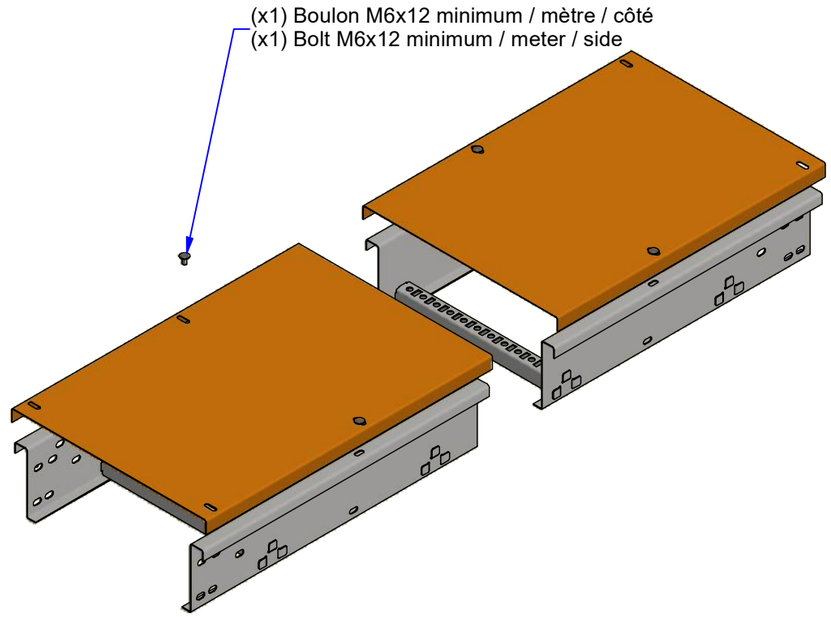

Réf	Désignation	L / W	E	Raidisseur / Stiffeners	Poids / Weight
-	COUV HERC L 200	257	225	NON / NO	4,05
508002	COUV HERC L 300	357	325	NON / NO	4,799
508003	COUV HERC L 400	457	425	NON / NO	6,066
508004	COUV HERC L 500	557	525	OUI / YES	7,286
508005	COUV HERC L 600	657	625	OUI / YES	8,496
-	COUV HERC L 700	757	725	OUI / YES	9,711
-	COUV HERC L 800	857	825	OUI / YES	10,926
508008	COUV HERC L 900	957	925	OUI / YES	12,141
-	COUV HERC L1000	1057	1025	OUI / YES	13,356

Vue avec plis raidisseurs
Seen with folds stiffeners

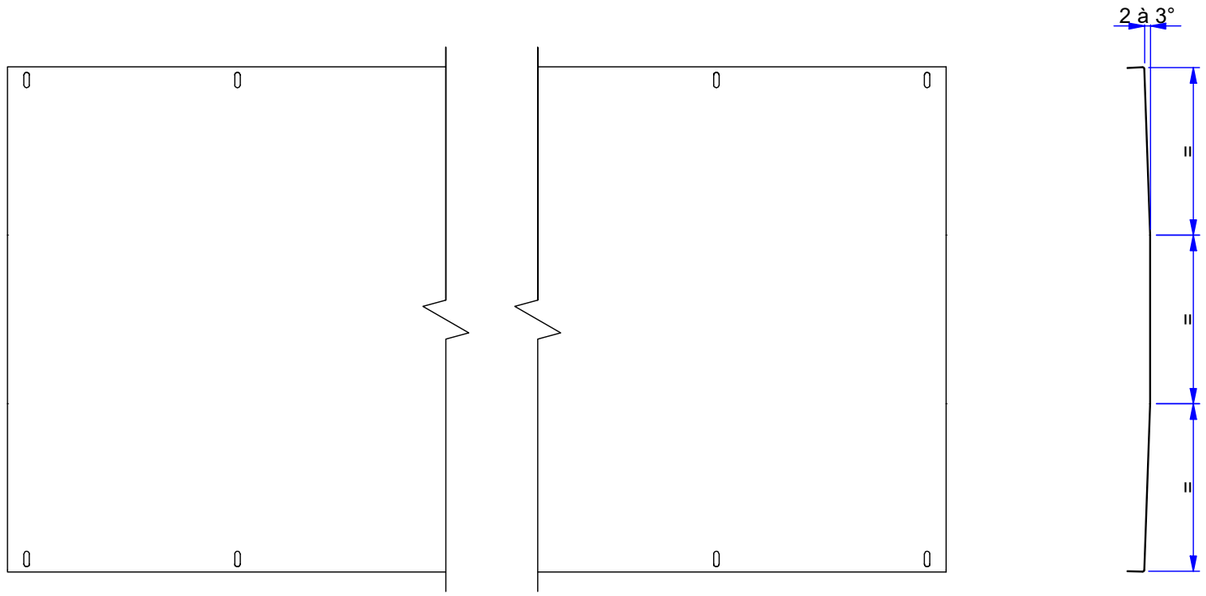

Epaisseur / Thickness : 1.5mm

AL : Alliage d'aluminium suivant NF EN 573 et 485 (EN AW-5754 [Al Mg3]) H111 - H22
AL : Aluminium alloy according to NF EN 573 et 485 (EN AW-5754 [Al Mg3]) H111 - H22

REV.	MODIFICATIONS	DATE	DESSINE PAR	VALIDE PAR
B	Adding the number of bolts	11/09/2020	M.FERRAND	T.LOYER
A	Création du plan / Creation of plan	16/02/2016	MURAWSKI B	DELANNOY JF

COUVERCLE HERC AL
LADDER COVER HERC AL

NIEDAX France
ASSISTANCE TECHNIQUE
Tél :+33 (0)1 55 95 92 17

ECHELLE :

CE PLAN EST NOTRE PROPRIETE : IL NE PEUT ETRE NI REPRODUIT NI COMMUNIQUE SANS NOTRE AUTORISATION ECRITE PREALABLE

Révision

A3 PLAN N° : FT02072 Couv Herc AL B

Validé